Fiche technique :

MRT 3570 ES

VISION +

MANITOU
HANDLING YOUR WORLD

Capacités		Métrique	Impérial
Capacité max.	Q	7000 kg	15432 lb
Hauteur de levage max.		34.70 m	113 ft 10 in
portée max.		28 m	91 ft 10 in
Poids et dimensions			
Longueur hors-tout (avec fourches)	l1	10.06 m	33 ft
Longueur au talon des fourches	l2	8.86 m	29 ft 1 in
Largeur hors tout	b1	2.50 m	8 ft 2 in
Hauteur hors tout	h17	3.26 m	10 ft 8 in
Largeur hors tout cabine	b4	0.96 m	3 ft 2 in
Rayon de braquage (extérieur roues)	Wa1	5.16 m	16 ft 11 in
Garde au sol	m4	0.39 m	1 ft 3 in
Empattement	y	3.75 m	12 ft 4 in
Correction de dévers longitudinal +/-		3 °	3 °
Angle de cavage	a4	13 °	13 °
Angle de déversement	a5	108 °	108 °
Rotation tourelle		360 °	360 °
Poids		24000 kg	52911 lb
Longueur de fourches / Largeur de fourches / Section de fourches	l / e / s	1200 mm x 125 mm x 60 mm	47 in x 5 in x 2 in
Roues			
Pneus standards		ASCENSO - WLB550 - 17.5-25	ASCENSO - WLB550 - 17.5-25
Roues motrices (avant / arrière)		2 / 2	2 / 2
Mode de direction		2 roues directrices, 4 roues directrices, Mode crabe	2 roues directrices, 4 roues directrices, Mode crabe
Stabilisateurs			
Type de stabilisateurs		Télescopique triplex	Télescopique triplex
Commandes pour stabilisateurs		Stabilisateurs à commande individuelle ou simultanée	Stabilisateurs à commande individuelle ou simultanée
Moteur			
Marque du moteur		Yanmar	Yanmar
Norme moteur		Stage V, Tier 4	Stage V, Tier 4
Modèle du moteur		4TN107FTT-6SMU2	4TN107FTT-6SMU2
Puissance moteur (CV / kW)		211 ch / 155 kW	211 Hp / 155 kW
Couple max. / Régime moteur (min)		805 Nm @ 1500 tr/min	594 ft/lbs @ 1500 rpm
Nombre de cylindres - Cylindrée		4 - 4567 cm³	4 - 279 in³
Système de refroidissement		Refroidissement par eau	Refroidissement par eau
Circuit électrique			
Nombre de batterie / Tension batterie		2 x 12 V	2 x 12 V
Capacité batterie 12V		120 Ah	120 Ah
Courant de démarrage des batteries		(EN)850 A	(EN)850 A
Transmission			
Type de transmission		Hydrostatique avec CVT	Hydrostatique avec CVT
Vitesse de déplacement max.		40 km/h	25 mph
Effort de traction		9300 daN	9300 daN
Frein de parking		Frein de stationnement négatif automatique	Frein de stationnement négatif automatique
Frein de service		Freinage multidisques à bain d'huile sur pont avant et arrière	Freinage multidisques à bain d'huile sur pont avant et arrière
Performances			
Pente franchissable (en charge / à vide)		29 % / 38.70 %	29 % / 38.70 %
Hydraulique			
Type de pompe hydraulique		Pompe à débit variable	Pompe à débit variable
Débit hydraulique		172 l/min	45 US gpm
Pression hydraulique		350 bar	5076 PSI
Capacités des réservoirs			
Huile moteur		13 l	3 US gal
Capacité du réservoir à carburant		320 l	85 US gal
Capacité du réservoir du fluide d'échappement du moteur diesel (type AdBlue®)		24 l	6 US gal
Bruit et vibration			
Bruit au poste de conduite (LpA)		68 dB	68 dB
Bruit à l'environnement (LwA)		109 dB	109 dB
Vibration sur l'ensemble mains/bras		< 2.50 m/s²	< 8 ft/s²
Divers			
Roues directrices (avant / arrière)		2 / 2	2 / 2
Commandes		2 Joysticks	2 Joysticks
Certification cabine		Cabine ROPS - FOPS niveau 2	Cabine ROPS - FOPS niveau 2
Système de reconnaissance automatique des accessoires (E-Reco)		Standard	Standard

MRT 3570 ES - Schémas d'encombrement

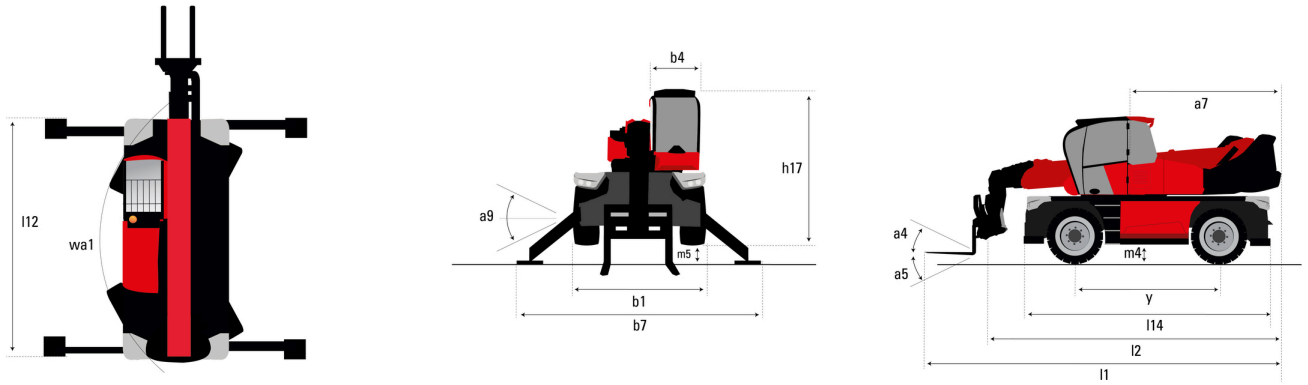

Autres données		Métrique	Impérial
Longueur du châssis	l14	6.80 m	22 ft 4 in
Déport du contrepoids (tourelle à 90°)	a7	3.75 m	12 ft 4 in
Longueur hors tout aux stabilisateurs	l12	6.50 m	21 ft 4 in
Largeur hors tout stabilisateurs déployés	b7	7.42 m	24 ft 4 in
Correcteur de dévers	a9	+/- 8 °	+/- 8 °
Garde au sol sous les pneus avant sur stabilisateurs	m5	0.37 m	1 ft 3 in

MRT 3570 ES - Abaques

Machine sur pneus avec fourches

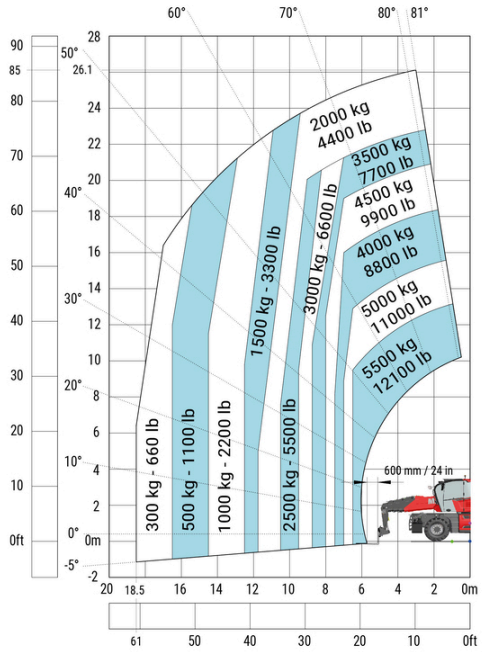

Machine sur pneus avec fourches Impérial

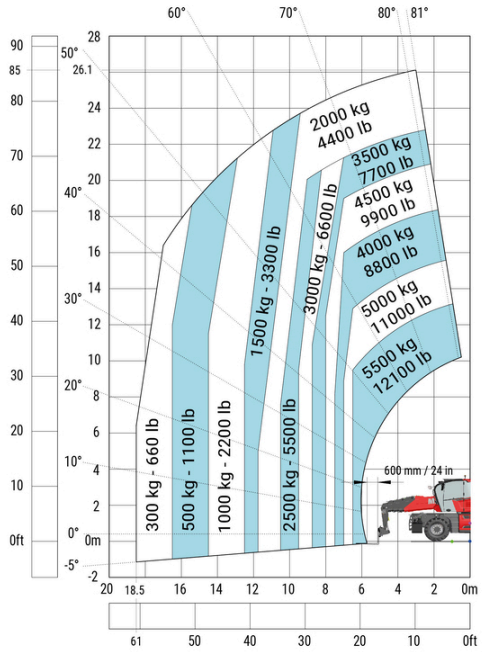

Machine sur stabilisateurs abaissés avec fourches

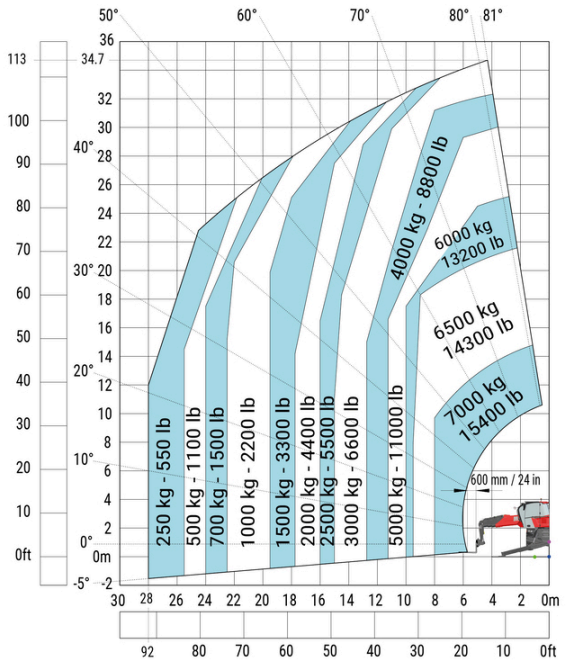

Machine sur stabilisateurs abaissés avec fourches Impérial

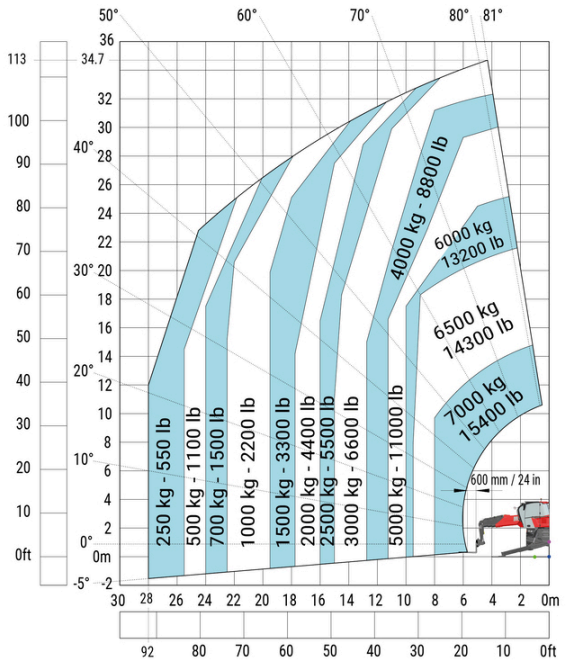

Machine sur stabilisateurs abaissés avec treuil 7200 kg (métrique)

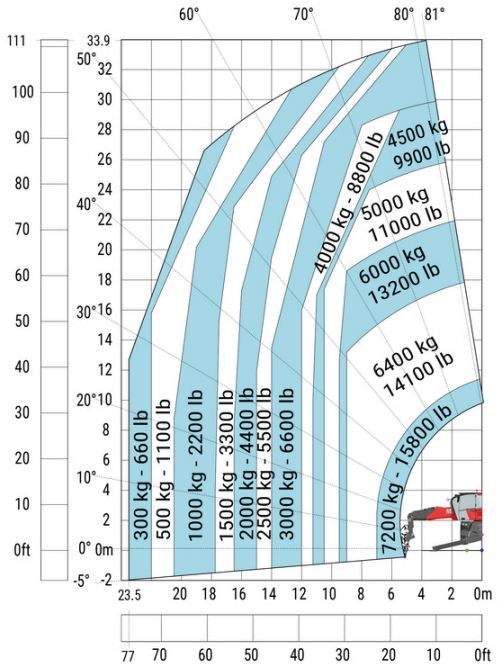

Machine sur stabilisateurs abaissés avec treuil 7200 kg (Impérial)

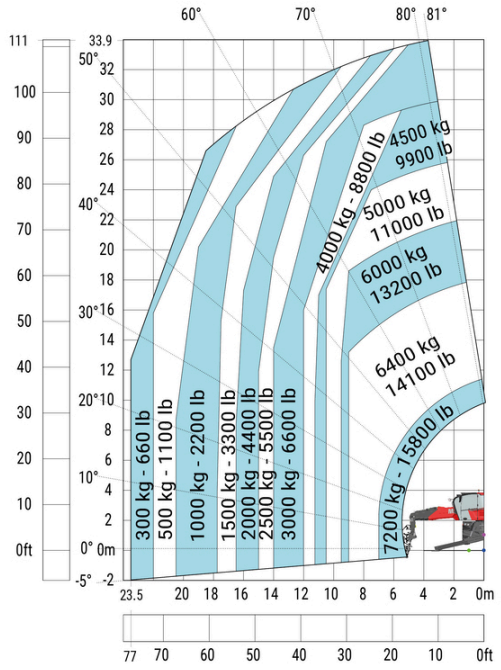

Machine sur stabilisateurs abaissés avec potence 1500 kg

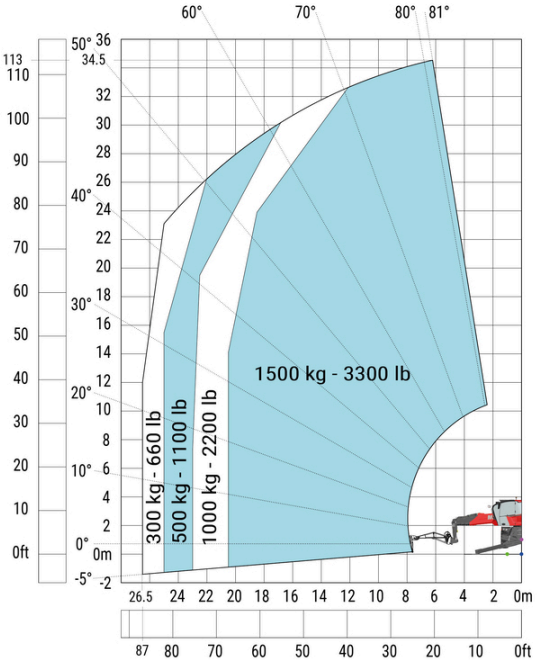

Machine sur stabilisateurs abaissés avec potence 1500 kg Impérial

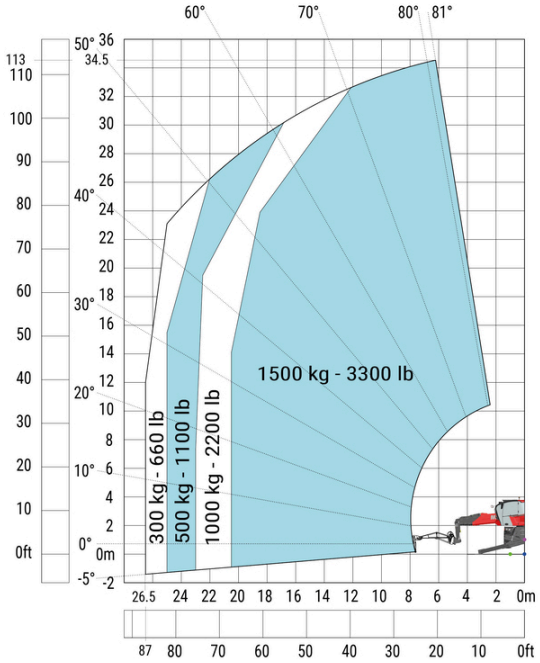

Machine sur stabilisateurs abaissés avec crochet 9000 kg (Métrique)

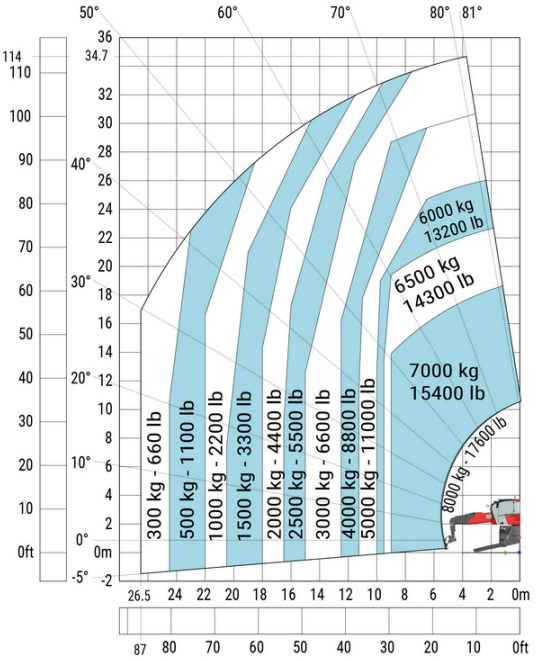

Machine sur stabilisateurs abaissés avec crochet 9000 kg (Impérial)

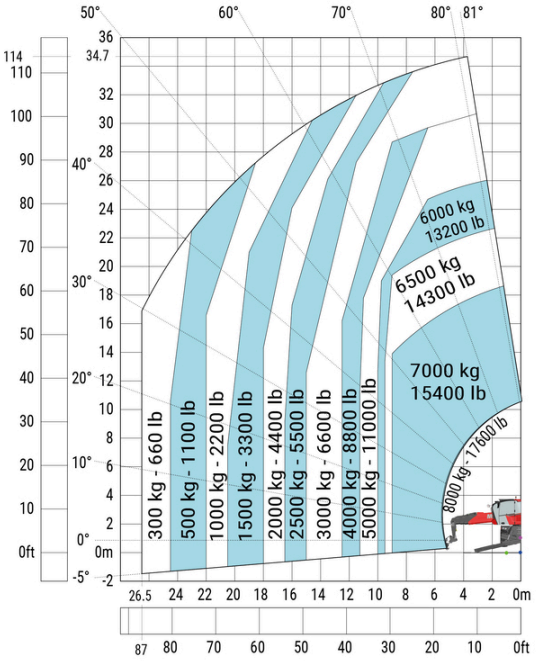

Machine sur stabilisateurs abaissés avec nacelle 365 kg

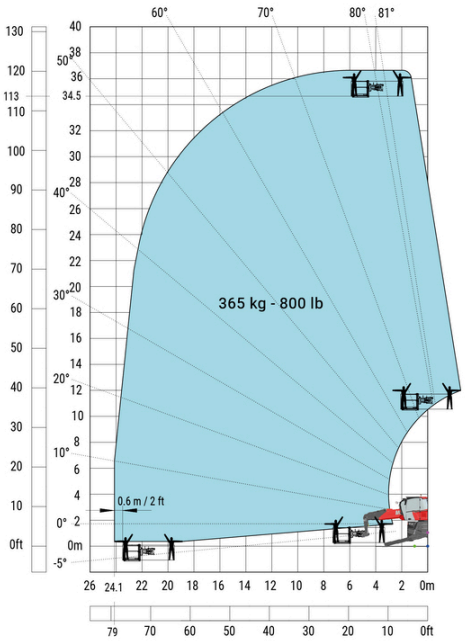

Machine sur stabilisateurs abaissés avec 3D positif

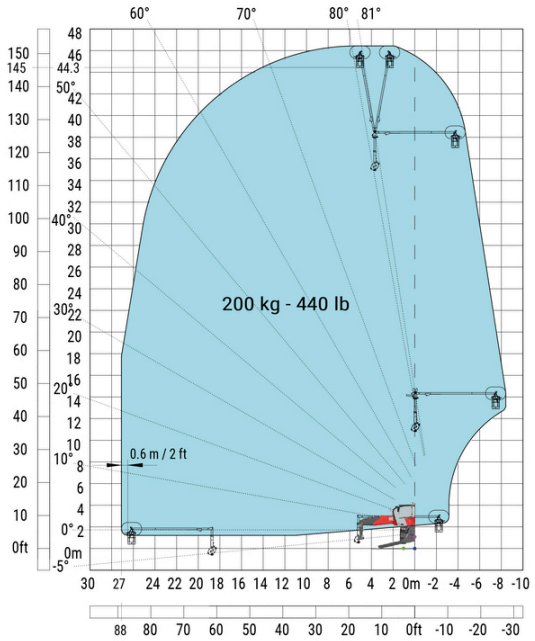

Siège Social
B.P. 249 - 430 rue de l'Aubinière
44150 Ancenis Cedex - France
Tel: +33 (0)2 40 09 10 11 - Fax: +33 (0)2 40 09 10 97
www.manitou.com

Cette publication présente le descriptif des versions et possibilités de configuration des produits Manitou qui peuvent différer en équipement. Les équipements présentés dans cette brochure peuvent être de série, en option, ou non disponibles suivant les versions. Manitou se réserve le droit, à tout moment et sans préavis, de modifier les spécifications décrites et représentées. Les spécifications portées n'engagent pas le constructeur. Pour plus de détails, contactez votre concessionnaire Manitou. Document non contractuel. Présentation des produits non contractuelle. Liste des spécifications non exhaustive. Les logos ainsi que l'identité visuelle de l'entreprise sont la propriété de Manitou et ne peuvent être utilisés sans autorisation. Tous droits réservés. Les photos et schémas contenus dans la présente brochure ne sont fournis qu'à des fins de consultation et à titre indicatif.
Manitou BF SA - Société anonyme à conseil d'administration - Capital social : 39 668 399 euros - 857 802 508 RCS Nantes