Fiche technique :

MHT 790 MINING ST5



MANITOU
HANDLING YOUR WORLD

Capacités		Métrique	Impérial
Capacité max.	Q	9000 kg	19842 lb
Centre de gravité de la charge	c	600 mm	24 in
Hauteur de levage max.		6.80 m	22 ft 4 in
portée max.		3.70 m	12 ft 2 in
Poids et dimensions			
Longueur hors-tout	l1	6.41 m	21 ft
Poids à vide (avec fourches)		13160 kg	29013 lb
Garde au sol	m4	0.44 m	1 ft 5 in
Empattement	y	2.87 m	9 ft 5 in
Longueur au talon des fourches	l2	5.21 m	17 ft 1 in
Largeur hors tout	b1	2.47 m	8 ft 1 in
Hauteur hors tout	h17	2.50 m	8 ft 2 in
Largeur hors tout cabine	b4	0.93 m	3 ft 1 in
Angle de cavage	a4	12 °	12 °
Angle de déversement	a5	125 °	125 °
Rayon de braquage (extérieur roues)	Wa1	4.89 m	16 ft 1 in
Longueur de fourches / Largeur de fourches / Section de fourches	l / e / s	1200 mm x 200 mm x 60 mm	47 in x 8 in x 2 in
Roues			
Pneus standards		445/65 R22,5	445/65 R22,5
Nombre de roues avant / arrières		2 / 2	2 / 2
Roues directrices (avant / arrière)		2 / 2	2 / 2
Roues motrices (avant / arrière)		2 / 2	2 / 2
Mode de direction		2 roues directrices, 4 roues directrices, Mode crabe	2 roues directrices, 4 roues directrices, Mode crabe
Moteur			
Marque du moteur		Yanmar	Yanmar
Norme moteur		Stage V, Tier 4	Stage V, Tier 4
Modèle du moteur		4TN107HT-5SMUF	4TN107HT-5SMUF
Nombre de cylindres / Cylindrée		4 - 4567 cm³	4 - 279 in³
Puissance moteur (CV / kW)		143 ch / 105 kW	143 Hp / 105 kW
Couple max. / Régime moteur		602 Nm@1500 tr/min	444 ft/lbs@1500 rpm
Système de refroidissement		Eau	Eau
Tension batterie		12 V	12 V
Transmission			
Type de transmission		Hydrostatique	Hydrostatique
Nombre de vitesses (avant / arrière)		2 / 2	2 / 2
Vitesse de déplacement max.		35 km/h	22 mph
Frein de parking		Frein de stationnement négatif automatique	Frein de stationnement négatif automatique
Frein de service		Freinage multidisques à bain d'huile sur pont avant et arrière	Freinage multidisques à bain d'huile sur pont avant et arrière
Hydraulique			
Type de pompe hydraulique		Pompe à débit variable	Pompe à débit variable
Débit hydraulique - Pression hydraulique		185 l/min - 270 bar	49 US gpm - 3916 PSI
Capacités des réservoirs			
Huile moteur		13 l	3 US gal
Huile hydraulique		151 l	40 US gal
Capacité du réservoir à carburant		165 l	44 US gal
Bruit et vibration			
Bruit à l'environnement (LwA)		103 dB	103 dB
Vibration sur l'ensemble mains/bras		< 2.50 m/s²	< 8 ft/s²
Divers			
Sécurité / Certification cabine		Standard EN 15000 - Cabine ROPS - FOPS niveau 2	Standard EN 15000 - Cabine ROPS - FOPS niveau 2
Commandes		JSM	JSM

MHT 790 Mining ST5 - Schémas d'encombrement

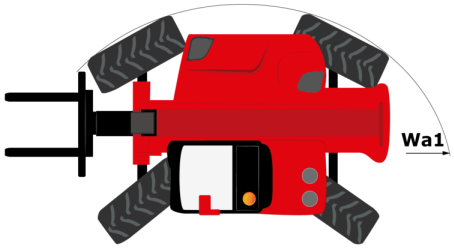

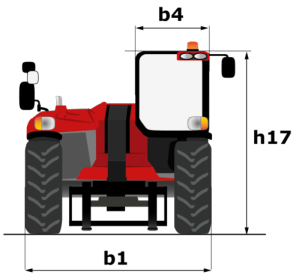

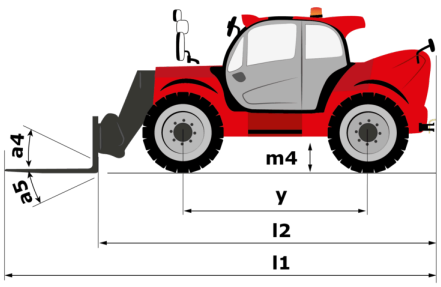

MHT 790 Mining ST5 - Abaques

Machine sur pneus avec fourches LC 600 mm Métric

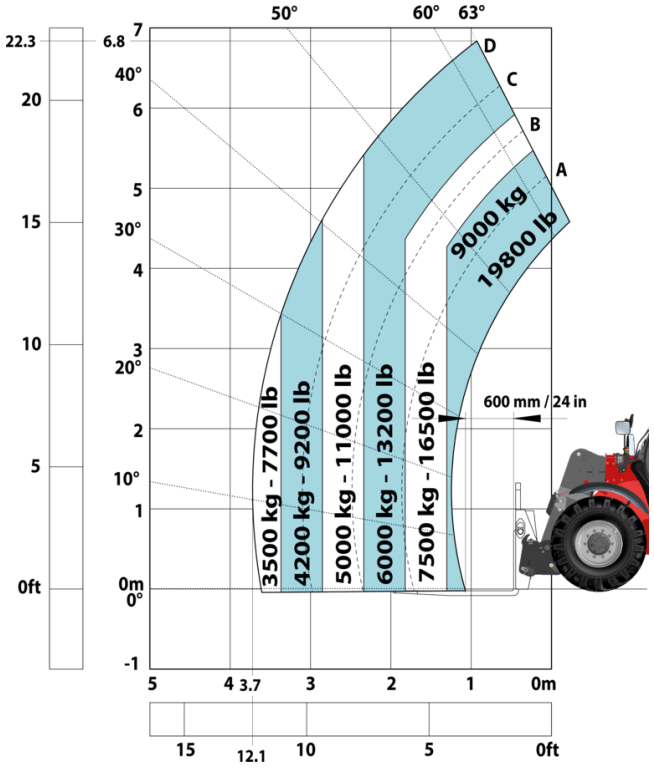

Machine sur pneus avec fourches CDG 600 mm (Impérial)

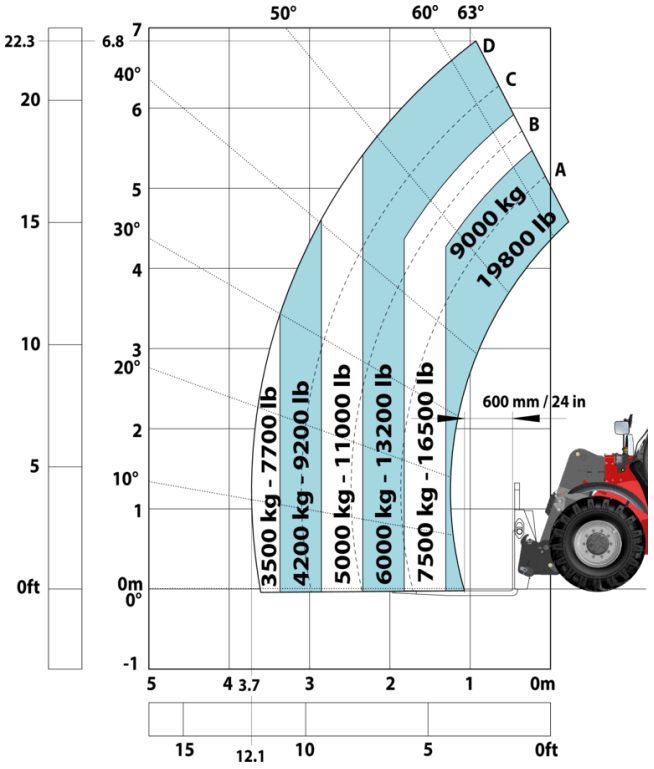

Machine sur pneus avec treuil 9000 kg (Metric)

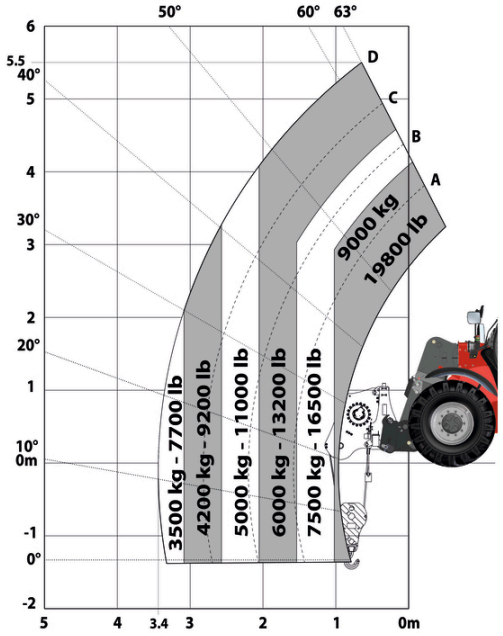

Machine sur pneus avec treuil 9000 kg (Imperial)

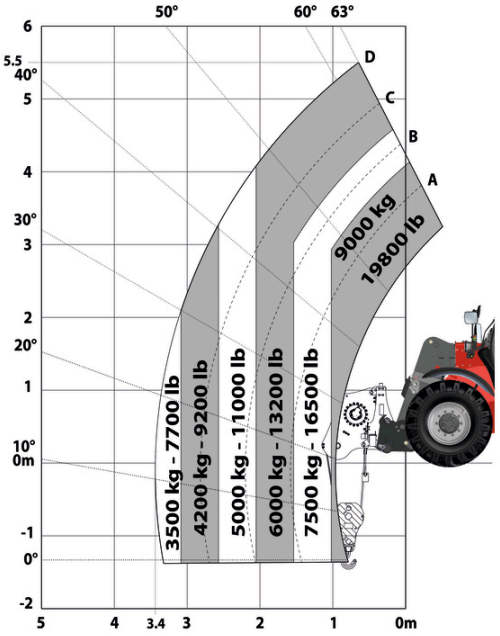

Machine sur pneus avec potence 3 crochets 9000 kg (Metric)

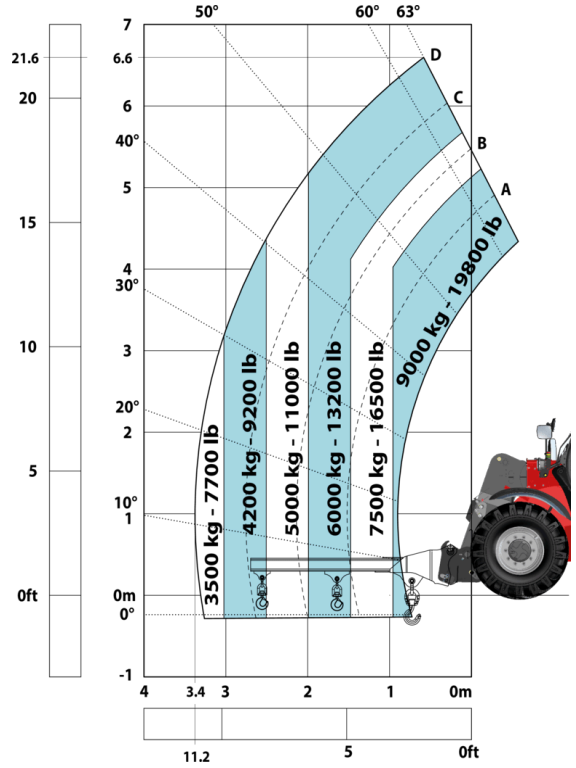

Machine sur pneus avec potence 3 crochets 9000 kg (Imperial)

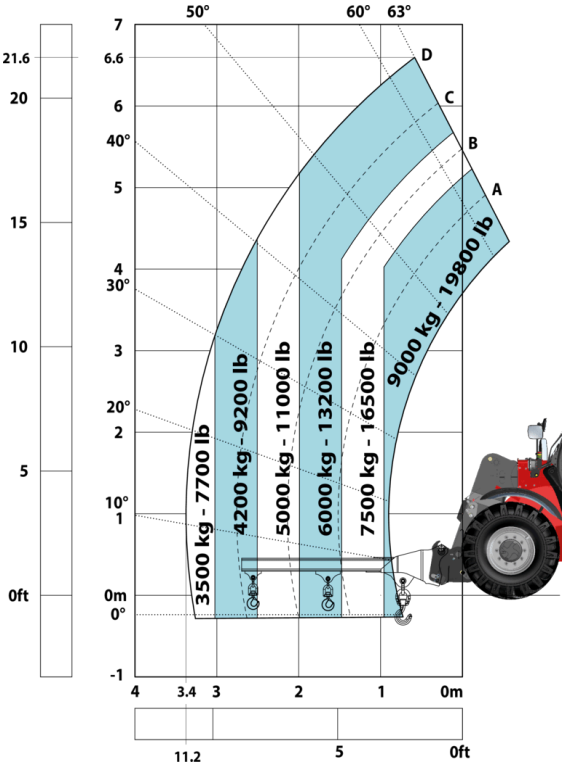

Machine sur pneus avec nacelle Métric

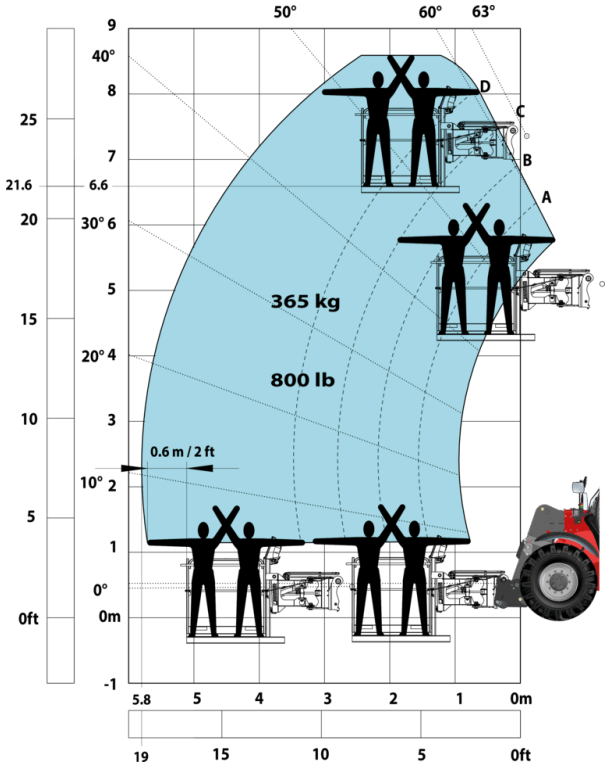

Machine sur pneus avec nacelle Impérial

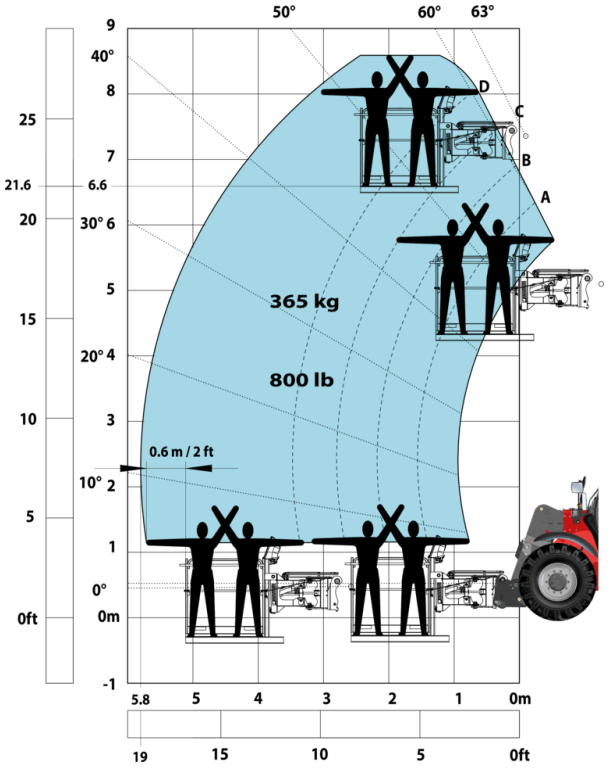

Machine sur pneus avec panier mine (Métric)

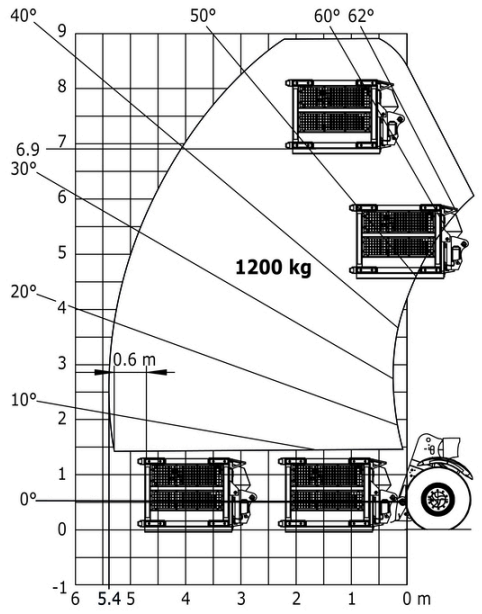

Machine sur pneus avec panier mine (Impérial)

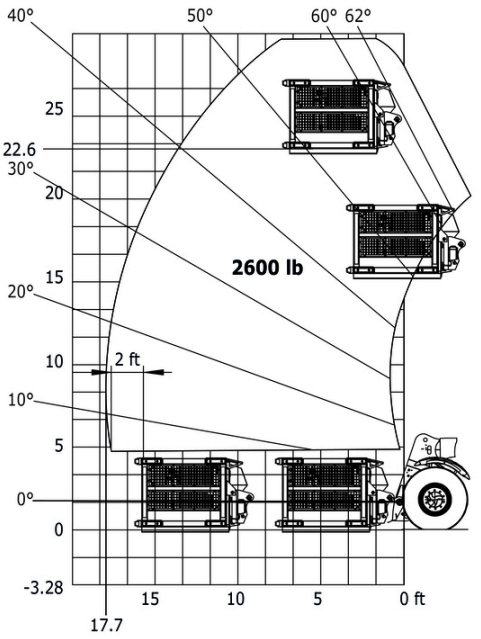

Machine sur pneus avec pince à pneu TH 35 (Métric)

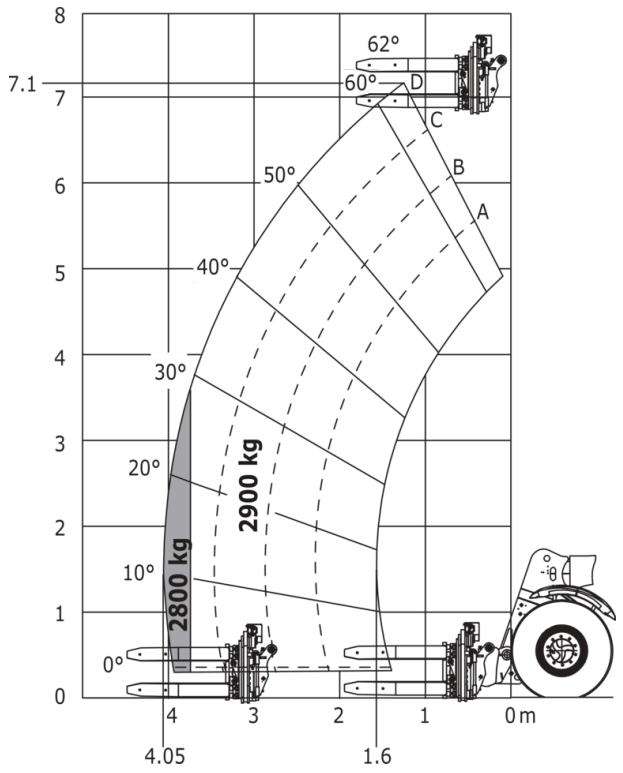

Machine sur pneus avec pince à pneu TH 35 (Impérial)

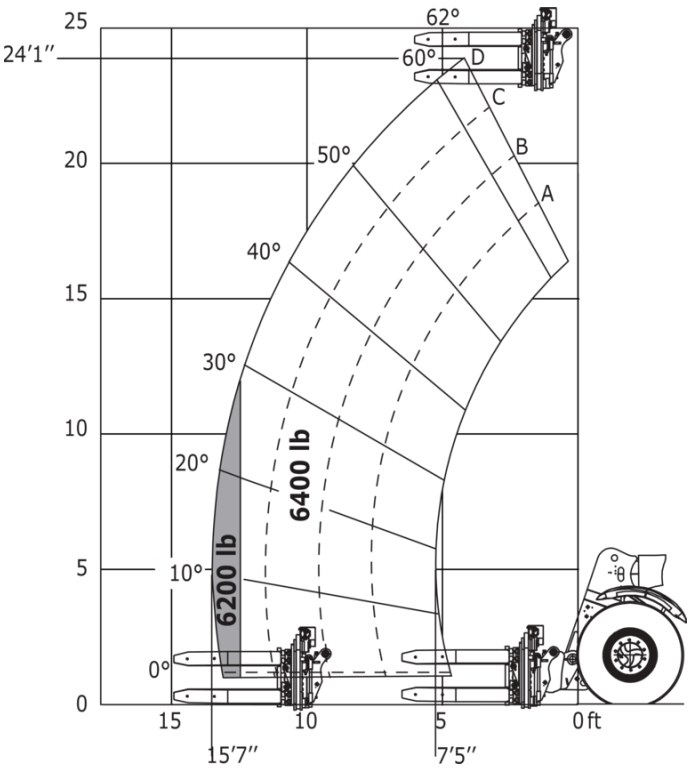

Machine sur pneus avec pince à pneus TH 49 (Métric)

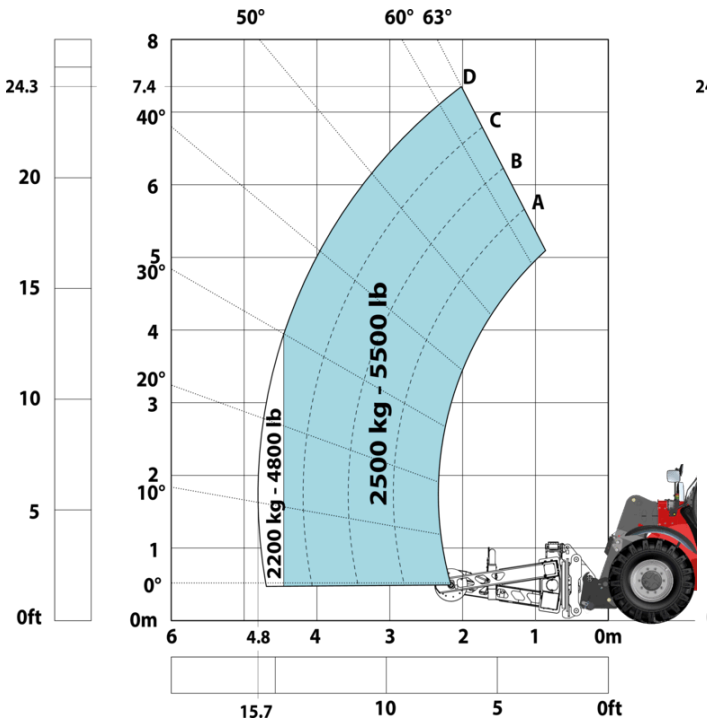

Machine sur pneus avec pince à pneus TH 49 (Impérial)

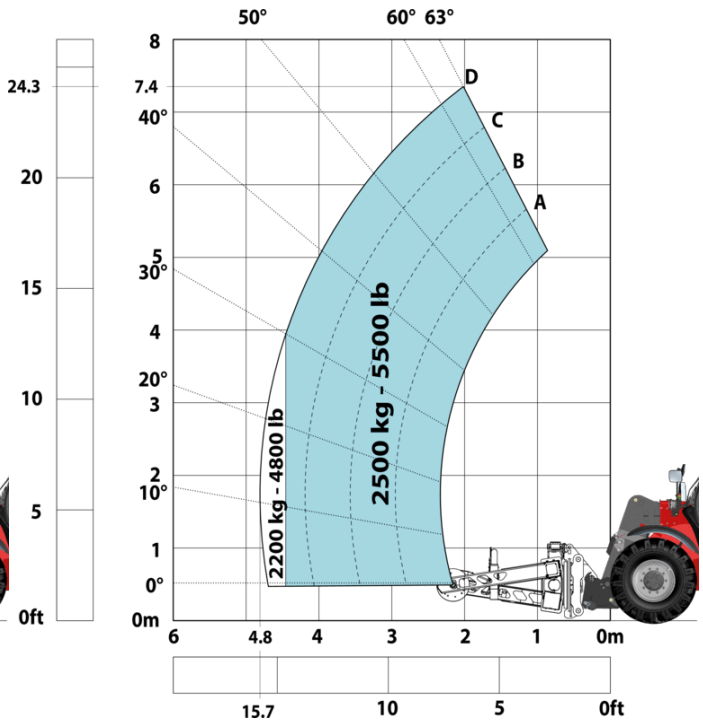

Machine sur pneus avec pince à pneus TH 51 (Métric)

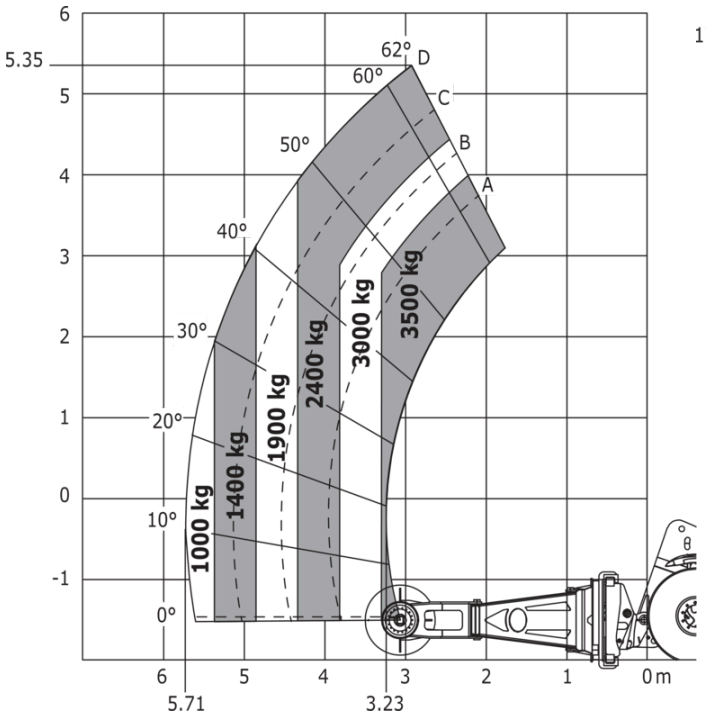

Machine sur pneus avec pince à pneus TH 51 (Impérial)

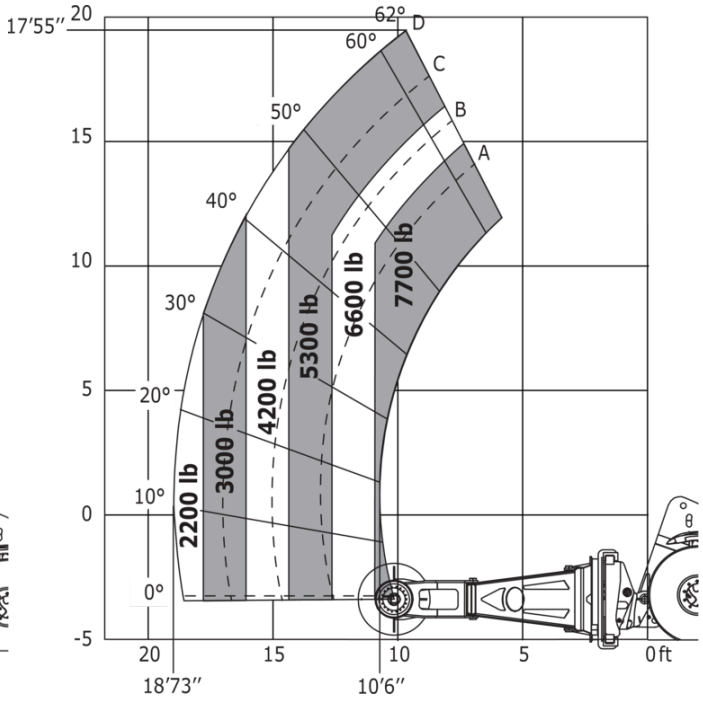

Machine sur pneus avec pince à verins CH 4 (Metric)

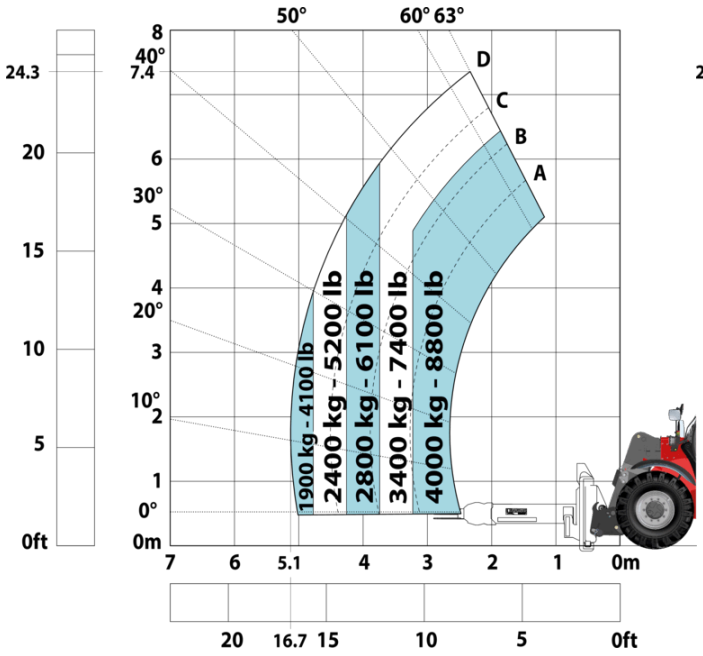

Machine sur pneus avec pince à verins CH 4 (Imperial)

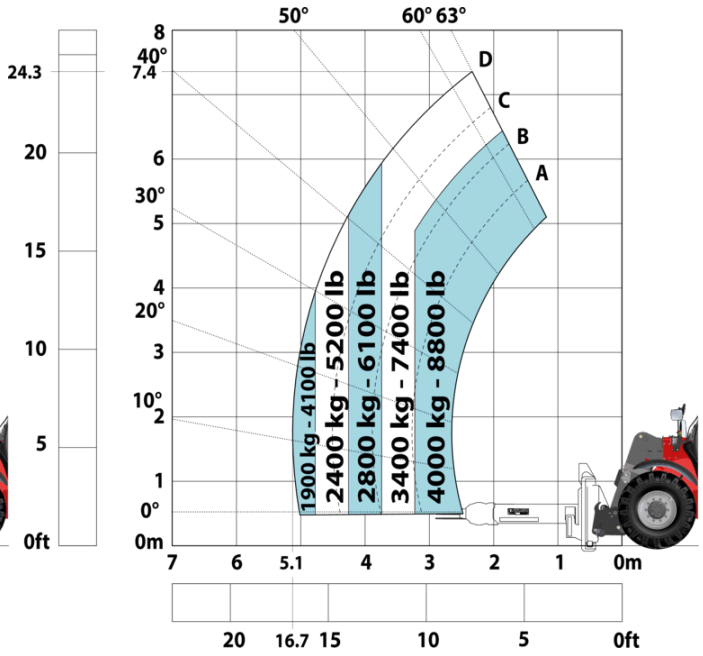

Spécifications Mining

	MHT 790 Mining ST5
Autres options	
Batterie verrouillable + isolateurs de démarreur + prise de démarrage d'appoint	S
Caisse à outils en acier inoxydable	S
Indicateur de niveau bi-axial - Dans la cabine	S
Plaque de protection inférieure - Heavy Duty	S
Reniflards surélevés	O
Fonction de levage	
Caméra dans la tête de flèche avec écran en cabine	O
Prédisposition pince (commandes depuis la cabine)	S
Prédisposition pour plateforme de travail avec télécommande	S
Suspension de flèche Confort Ride Control (CRC)	O
Motorisation/Puissance	
Bouchon de sécurité du radiateur	S
Protection anti-éclatement de la gaine hydraulique	O
Préfiltre cyclonique métallique	S
Vanne d'arrêt de carburant manuelle	S
Pneumatiques	
Garde-boue en acier	O
Poste opérateur	
Avertisseur sonore de pré-démarrage	S
Protection de toit et pare-brise	S
Sécurité	
Arrêt d'urgence : 1 en cabine, 2 externes	S
Bandes réfléchissantes haute visibilité	S
Cales de roues	S
Clapet étouffoir	O
Direction d'urgence	S
Freins négatifs SAHR sur essieux avant et arrière	S
Fusibles réarmables - MHT	S
Grilles de protection minière : fenêtres droite, gauche et arrière	S
Indicateurs de desserrage des écrous de roue	S
Kit de prévention incendie pour compartiment moteur	O
Marquage - Autocollants d'avertissement et de danger	S
Pare-chocs arrière	O
Pare-chocs droit	O
Protections en acier pour tous les feux de travail et de route	S
Supports extincteurs (x3)	S
Système de reconnaissance des accessoires (E-reco)	S
Système de suppression d'incendie	O
Système de sécurité à visibilité 360°	S
Système « Ange Gardien »	S
Verrouillage du vérin de flèche	S
Éclairage	
Feux Clignotants LED sur Cabine (Feux de Gabarit)	S
Feux de freinage allumés lorsque le frein de stationnement est activé	S
Feux directionnels à LED	S
Gyrophare LED plat	S
Phares de travail LED - En tête de flèche (Partie télescopique)	S
Phares de travail LED sur la cabine (x4 : 2 avant + 2 arrière)	S

Équipements

Standard
Arrêt d'urgence : 1 en cabine, 2 externes
Avertisseur sonore de pré-démarrage
Bandes réfléchissantes haute visibilité
Batterie verrouillable + isolateurs de démarreur + prise de démarrage d'appoint
Bouchon de sécurité du radiateur
Caisse à outils en acier inoxydable
Cales de roues
Direction d'urgence
Feux Clignotants LED sur Cabine (Feux de Gabarit)
Feux de freinage allumés lorsque le frein de stationnement est activé
Feux directionnels à LED
Freins négatifs SAHR sur essieux avant et arrière
Fusibles réarmables - MHT
Grilles de protection minière : fenêtres droite, gauche et arrière
Gyrophare LED plat
Indicateur de niveau bi-axial - Dans la cabine
Indicateurs de desserrage des écrous de roue
Marquage - Autocollants d'avertissement et de danger
Phares de travail LED - En tête de flèche (Partie télescopique)
Phares de travail LED sur la cabine (x4 : 2 avant + 2 arrière)
Plaque de protection inférieure - Heavy Duty
Protection de toit et pare-brise
Protections en acier pour tous les feux de travail et de route
Prédisposition pince (commandes depuis la cabine)
Prédisposition pour plateforme de travail avec télécommande
Préfiltre cyclonique métallique
Supports extincteurs (x3)
Système de reconnaissance des accessoires (E-reco)
Système de sécurité à visibilité 360°
Système « Ange Gardien »
Vanne d'arrêt de carburant manuelle
Verrouillage du vérin de flèche

Optionnel
Caméra dans la tête de flèche avec écran en cabine
Clapet étouffoir
Garde-boue en acier
Kit de prévention incendie pour compartiment moteur
Pare-chocs arrière
Pare-chocs droit
Protection anti-éclatement de la gaine hydraulique
Reniflards surélevés
Suspension de flèche Confort Ride Control (CRC)
Système de suppression d'incendie

Siège Social
B.P. 249 - 430 rue de l'Aubinière
44150 Ancenis Cedex - France
Tel: +33 (0)2 40 09 10 11 - Fax: +33 (0)2 40 09 10 97
www.manitou.com



Cette publication présente le descriptif des versions et possibilités de configuration des produits Manitou qui peuvent différer en équipement. Les équipements présentés dans cette brochure peuvent être de série, en option, ou non disponibles suivant les versions. Manitou se réserve le droit, à tout moment et sans préavis, de modifier les spécifications décrites et représentées. Les spécifications portées n'engagent pas le constructeur. Pour plus de détails, contactez votre concessionnaire Manitou. Document non contractuel. Présentation des produits non contractuelle. Liste des spécifications non exhaustive. Les logos ainsi que l'identité visuelle de l'entreprise sont la propriété de Manitou et ne peuvent être utilisés sans autorisation. Tous droits réservés. Les photos et schémas contenus dans la présente brochure ne sont fournis qu'à des fins de consultation et à titre indicatif.
Manitou BF SA - Société anonyme à conseil d'administration - Capital social : 39 668 399 euros - 857 802 508 RCS Nantes