Fiche technique :

M 50-4



MANITOU
HANDLING YOUR WORLD

	Caractéristiques techniques		Métrique	Impérial
1.1	Fabricant		MANITOU	MANITOU
1.2	Modèle		M 50-4	M 50-4
1.3	Source d'alimentation		Diesel	Diesel
1.4	Type de conduite		Assis	Assis
1.5	Capacité max.	Q	5000 kg	11023 lb
1.6	Centre de gravité de la charge	c	600 mm	24 in
1.8	Distance du centre de l'essieu avant aux fourches	x	772 mm	30 in
1.9	Empattement	y	2120 mm	83 in
	Poids			
	Mât standard de la machine		FVD 37	FVD 37
2.1	Poids de service		8130 kg	17924 lb
2.2	Poids sur essieu avant (en charge) / arrière (en charge)		11106 kg / 2024 kg	24485 lb / 4462 lb
2.3	Poids sur essieu avant (à vide) / arrière (à vide)		2870 kg / 5260 kg	6327 lb / 11596 lb
	Roues			
3.1	Type de roues		Pneumatique	Pneumatique
3.2	Dimensions roues avant		400/80-24 162A A325 SBHRC	400/80-24 162A A325 SBHRC
3.3	Dimensions roues arrière		10.5-18 12PR I317 MPT TL	10.5-18 12PR I317 MPT TL
3.5	Nombre de roues avant / arrières		2 / 2	2 / 2
3.5.2	Nombre de roues motrices		4	4
3.6	Voie avant	b10	1700 mm	67 in
3.7	Voie (milieu des roues) arrière	b11	1760 mm	69 in
	Dimensions			
4.7	Hauteur du protège conducteur (cabine)	h6	2555 mm	101 in
4.8	Hauteur du siège / hauteur debout	h7	1483 mm	58 in
4.19	Longueur hors-tout	l1	4917 mm	194 in
4.20	Longueur au talon des fourches	l2	3717 mm	146 in
4.21	Largeur hors tout	b1	2104 mm	83 in
4.22	Section de fourches x Largeur de fourches x Longueur de fourches	s / e / l	60 mm x 150 mm / 1200 mm	2 in x 6 in / 47 in
4.23	Tablier porte-fourche suivant norme DIN 15173 A/B		FEM 4A	FEM 4A
4.24	Largeur du tablier porte fourches (avec dosseret de charge)	b3	1670 mm	66 in
4.31	Garde au sol sous le mât	m1	368 mm	14 in
4.32	Garde au sol au centre de l'empattement	m2	354 mm	14 in
4.33	Largeur d'allée pour palette 1000 x 1200 en travers	Ast	6685 mm	263 in
4.34	Largeur d'allée pour palette 800 x 1200 en longueur	Ast	6885 mm	271 in
4.35	Rayon de giration	Wa	4713 m	15462 ft 7 in
	Performances			
5.1	Vitesse de déplacement (en charge / à vide)		27.20 km/h / 27.20 km/h	17 mph / 17 mph
5.2	Vitesse de levée (en charge / à vide)		0.34 m/s / 0.34 m/s	1 ft/s / 1 ft/s
5.3	Vitesse de descente (en charge / à vide)		0.42 m/s / 0.32 m/s	1 ft/s / 1 ft/s
5.5	Effort de traction en charge		13651 daN	13651 daN
5.7	Pente franchissable (en charge / à vide)		100 % / 66 %	100 % / 66 %
5.10	Frein de service		Freins hydrauliques par perte de pression	Freins hydrauliques par perte de pression
	Type de transmission		Convertisseur de couple	Convertisseur de couple
	Moteur			
7.1	Marque du moteur / Modèle du moteur		Deutz / TCD 2,9	Deutz / TCD 2,9
7.2	Puissance moteur (kW)		55 kW	55 kW
7.3	Régime nominal		2300 tr/min	2300 rpm
7.4	Nombre de cylindres / Cylindrée		4 - 2925 cm³	4 - 178 in³
7.5	Consommation de carburant selon le cycle VDI		5.86 l/h	2 US gph
	Divers			
8.2	Pression hydraulique de travail pour les accessoires		178 bar	2582 PSI
8.3	Débit d'huile pour accessoire		67 l/min	18 US gpm
8.4	Niveau sonore à l'oreille du cariste selon DIN 12 053		79.10 dB	79.10 dB

M 50-4 - Schémas d'encombrement

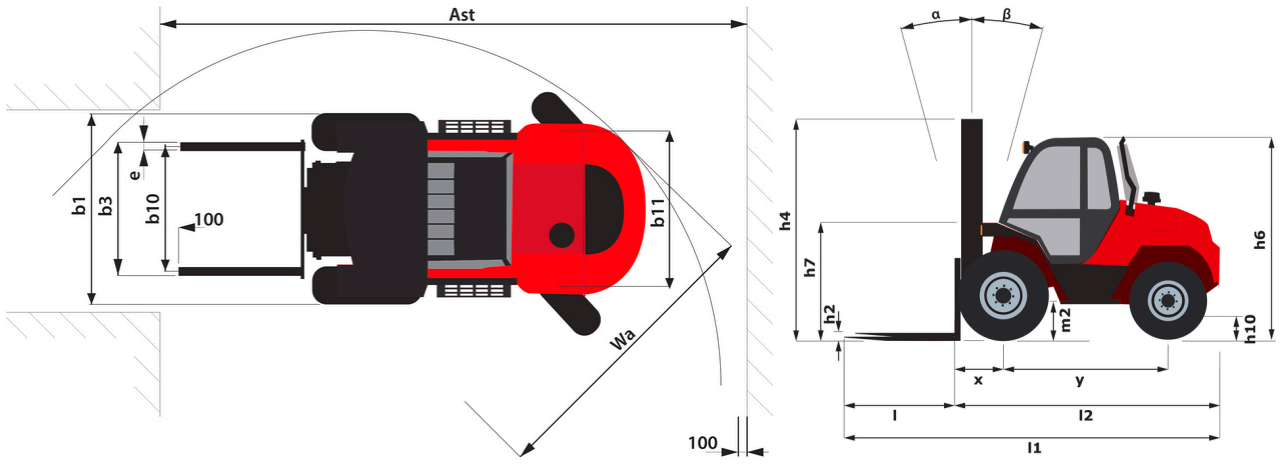

Caractéristiques des mâts et capacités résiduelles

Duplex à visibilité totale (FVD)		FVD 30	FVD 33	FVD 35	FVD 37	FVD 40	FVD 45	FVD 50
α - Inclinaison du mât/tablier, avant	°	15	15	15	15	15	15	15
β - Inclinaison du mât/tablier, arrière	°	12	12	12	12	12	12	12
h1 - Hauteur du mât abaissé	in (mm)	102.8 (2610)	108.7 (2760)	112.6 (2860)	116.5 (2960)	122.4 (3110)	132.3 (3360)	142.1 (3610)
h3 - Hauteur de levage	in (mm)	118.1 (3000)	129.9 (3300)	137.8 (3500)	145.7 (3700)	157.5 (4000)	177.2 (4500)	196.9 (5000)
h4 - Hauteur mât déployé	in (mm)	164 (4165)	175.8 (4465)	183.7 (4665)	191.5 (4865)	203.3 (5165)	223 (5665)	242.7 (6165)
Capacité résiduelle à hauteur maximale	lb (kg)	11023 (5000)	11023 (5000)	11023 (5000)	11023 (5000)	11023 (5000)	7937 (3600)	4850 (2200)
Hauteur à la capacité maximale	in (mm)	118.1 (3000)	129.9 (3300)	137.8 (3500)	145.7 (3700)	157.5 (4000)	157.5 (4000)	157.5 (4000)

Free Lift Triplex (FLT)		FLT 37	FLT 40	FLT 43	FLT 45	FLT 47	FLT 50	FLT 55	FLT 60
α - Inclinaison du mât/tablier, avant	°	15	15	15	15	15	10	10	10
β - Inclinaison du mât/tablier, arrière	°	12	12	12	12	12	12	12	12
h1 - Hauteur du mât abaissé	in (mm)	92.9 (2360)	96.9 (2460)	100.8 (2560)	103.7 (2635)	106.1 (2695)	110.6 (2810)	116.5 (2960)	123.4 (3135)
h2 - Mât levée libre	in (mm)	49.4 (1255)	53.3 (1355)	57.3 (1455)	60.2 (1530)	62.6 (1590)	67.1 (1705)	73 (1855)	79.9 (2030)
h3 - Hauteur de levage	in (mm)	145.7 (3700)	157.5 (4000)	169.3 (4300)	177.2 (4500)	185 (4700)	196.9 (5000)	216.5 (5500)	236.2 (6000)
h4 - Hauteur mât déployé	in (mm)	191.5 (4865)	203.3 (5165)	215.2 (5465)	223 (5665)	230.9 (5865)	242.7 (6165)	262.4 (6665)	282.1 (7165)
Capacité résiduelle à hauteur maximale	lb (kg)			9921 (4500)	9590 (4350)	7716 (3500)	6173 (2800)	3968 (1800)	1984 (900)
Capacité résiduelle avec TDL rapporté à hauteur maximum	lb (kg)						4630 (2100)		
Hauteur à la capacité maximale	in (mm)			149.6 (3800)	157.5 (4000)	157.5 (4000)	157.5 (4000)	157.5 (4000)	157.5 (4000)
Hauteur à capacité max. avec TDL rapporté	in (mm)						157.5 (4000)		

Équipements

Standard
Cabine ouverte
Coupure batterie
Easy Link
Essuie-glace (avant et arrière)
Operation Safety System (OSS)
Pneus arrière - Profil tout-terrain
Pneus avant - Profil tout terrain
Siège à suspension mécanique en PVC - Grammer MSG65
Éclairage routier avant et arrière

Optionnel
Avertisseur sonore en marche arrière
Cabine fermée avec chauffage et climatisation
Dossier de charge
Gyrophare LED
Kit hydraulique 4e élément
Siège pneumatique
Tablier à déplacement latéral

Siège Social
B.P. 249 - 430 rue de l'Aubinière
44150 Ancenis Cedex - France
Tel: +33 (0)2 40 09 10 11 - Fax: +33 (0)2 40 09 10 97
www.manitou.com



Cette publication présente le descriptif des versions et possibilités de configuration des produits Manitou qui peuvent différer en équipement. Les équipements présentés dans cette brochure peuvent être de série, en option, ou non disponibles suivant les versions. Manitou se réserve le droit, à tout moment et sans préavis, de modifier les spécifications décrites et représentées. Les spécifications portées n'engagent pas le constructeur. Pour plus de détails, contactez votre concessionnaire Manitou. Document non contractuel. Présentation des produits non contractuelle. Liste des spécifications non exhaustive. Les logos ainsi que l'identité visuelle de l'entreprise sont la propriété de Manitou et ne peuvent être utilisés sans autorisation. Tous droits réservés. Les photos et schémas contenus dans la présente brochure ne sont fournis qu'à des fins de consultation et à titre indicatif.
Manitou BF SA - Société anonyme à conseil d'administration - Capital social : 39 668 399 euros - 857 802 508 RCS Nantes