Fiche technique :

M 26-2



MANITOU
HANDLING YOUR WORLD

	Caractéristiques techniques		Métrique	Impérial
1.1	Fabricant		MANITOU	MANITOU
1.2	Modèle		M 26-2	M 26-2
1.3	Source d'alimentation		Diesel	Diesel
1.4	Type de conduite		Assis	Assis
1.5	Capacité max.	Q	2600 kg	5732 lb
1.6	Centre de gravité de la charge	c	500 mm	20 in
1.8	Distance du centre de l'essieu avant aux fourches	x	747 mm	29 in
1.9	Empattement	y	2120 mm	83 in
	Poids			
	Mât standard de la machine		FVD 37	FVD 37
2.1	Poids de service		5936 kg	13087 lb
2.2	Poids sur essieu avant (en charge) / arrière (en charge)		7100 kg / 1436 kg	15653 lb / 3166 lb
2.3	Poids sur essieu avant (à vide) / arrière (à vide)		2970 kg / 2966 kg	6548 lb / 6539 lb
	Roues			
3.1	Type de roues		Pneumatique	Pneumatique
3.2	Dimensions roues avant		14.5R20 18PR MPT80TL	14.5R20 18PR MPT80TL
3.3	Dimensions roues arrière		235/75R17.5 132/130M KM	235/75R17.5 132/130M KM
3.5	Nombre de roues avant / arrières		2 / 2	2 / 2
3.5.2	Nombre de roues motrices		2	2
3.6	Voie avant	b10	1550 mm	61 in
3.7	Voie (milieu des roues) arrière	b11	1630 mm	64 in
	Dimensions			
4.7	Hauteur du protège conducteur (cabine) / hors tout du protège conducteur bas (version buggie)	h6	2495 m / 2495 m	8185 ft 8 in / 8185 ft 8 in
4.8	Hauteur du siège / hauteur debout	h7	1424 mm	56 in
4.19	Longueur hors-tout	l1	4699 mm	185 in
4.20	Longueur au talon des fourches	l2	3499 mm	138 in
4.21	Largeur hors tout	b1	1923 mm	76 in
4.22	Section de fourches x Largeur de fourches x Longueur de fourches	s / e / l	40 mm x 125 mm / 1200 mm	2 in x 5 in / 47 in
4.23	Tablier porte-fourche suivant norme DIN 15173 A/B		FEM 3A	FEM 3A
4.24	Largeur du tablier porte fourches (avec dosseret de charge)	b3	1470 mm	58 in
4.31	Garde au sol sous le mât	m1	420 mm	17 in
4.32	Garde au sol au centre de l'empattement	m2	387 mm	15 in
4.33	Largeur d'allée pour palette 1000 x 1200 en travers	Ast	5445 mm	214 in
4.34	Largeur d'allée pour palette 800 x 1200 en longueur	Ast	5645 mm	222 in
4.35	Rayon de giration	Wa	3498 mm	138 in
	Performances			
5.1	Vitesse de déplacement (en charge / à vide)		24 km/h / 24 km/h	15 mph / 15 mph
5.2	Vitesse de levée (en charge / à vide)		0.57 m/s / 0.57 m/s	2 ft/s / 2 ft/s
5.3	Vitesse de descente (en charge / à vide)		0.48 m/s / 0.37 m/s	2 ft/s / 1 ft/s
5.5	Effort de traction en charge		15415 daN	15415 daN
5.7	Pente franchissable (en charge / à vide)		51 % / 30 %	51 % / 30 %
5.10	Frein de service		Freins hydrauliques par perte de pression	Freins hydrauliques par perte de pression
	Type de transmission		Convertisseur de couple	Convertisseur de couple
	Moteur			
7.1	Marque du moteur / Modèle du moteur		Deutz / TCD 2,9	Deutz / TCD 2,9
7.2	Puissance moteur (kW)		55 kW	55 kW
7.3	Régime nominal		2300 tr/min	2300 rpm
7.4	Nombre de cylindres / Cylindrée		4 - 2925 cm³	4 - 178 in³
7.5	Consommation de carburant selon le cycle VDI		0 l/h	0 US gph
	Divers			
8.1	Type d'unité motrice		Électronique	Électronique
8.2	Pression hydraulique de travail pour les accessoires		178 bar	2582 PSI
8.3	Débit d'huile pour accessoire		67 l/min	18 US gpm
8.4	Niveau sonore à l'oreille du cariste selon DIN 12 053		79.10 dB	79.10 dB

M 26-2 - Schémas d'encombrement

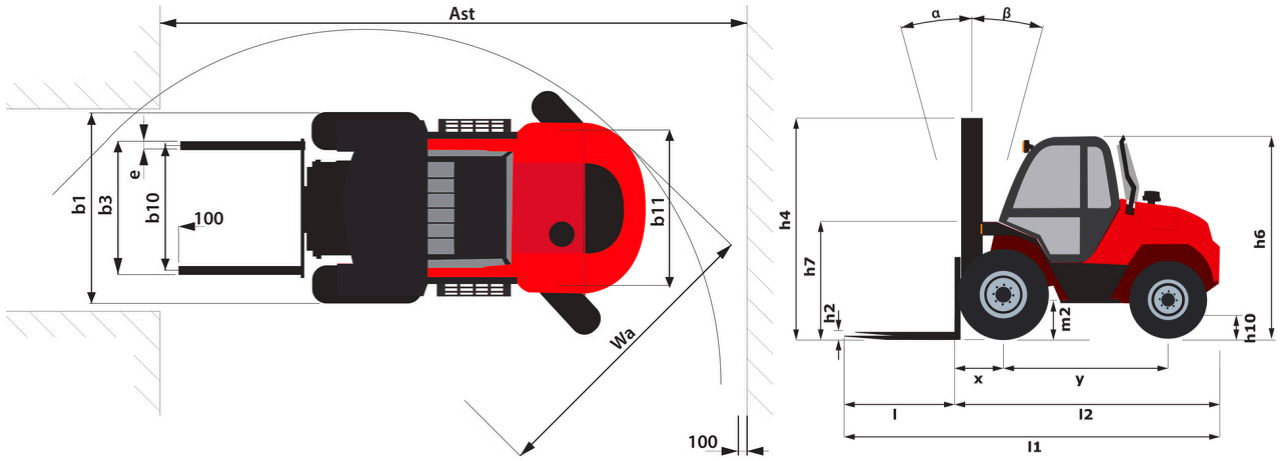

Caractéristiques des mâts et capacités résiduelles

Duplex à visibilité totale (FVD)		FVD 37	FVD 45
α - Inclinaison du mât/tablier, avant	°	6	6
β - Inclinaison du mât/tablier, arrière	°	12	12
h1 - Hauteur du mât abaissé	in (mm)	106.7 (2710)	124 (3150)
h3 - Hauteur de levage	in (mm)	145.7 (3700)	177.2 (4500)
h4 - Hauteur mât déployé	in (mm)	182.7 (4640)	214.2 (5440)
Capacité résiduelle à hauteur maximale	lb (kg)	5732 (2600)	5732 (2600)
Hauteur à la capacité maximale	in (mm)	145.7 (3700)	177.2 (4500)

Free Lift Triplex (FLT)		FLT 43	FLT 50	FLT 65
α - Inclinaison du mât/tablier, avant	°	6	6	6
β - Inclinaison du mât/tablier, arrière	°	12	12	12
h1 - Hauteur du mât abaissé	in (mm)	96.5 (2450)	106.7 (2710)	133.9 (3400)
h2 - Mât levée libre	in (mm)	62.2 (1580)	72.4 (1840)	99.6 (2530)
h3 - Hauteur de levage	in (mm)	169.3 (4300)	196.9 (5000)	255.9 (6500)
h4 - Hauteur mât déployé	in (mm)	206.6 (5248)	234.2 (5948)	293.2 (7448)

Triplex à visibilité totale (FVT)		FVT 55
α - Inclinaison du mât/tablier, avant	°	6
β - Inclinaison du mât/tablier, arrière	°	12
h1 - Hauteur du mât abaissé	in (mm)	117.3 (2980)
h3 - Hauteur de levage	in (mm)	216.5 (5500)
h4 - Hauteur mât déployé	in (mm)	259 (6578)

Siège Social
B.P. 249 - 430 rue de l'Aubinière
44150 Ancenis Cedex - France
Tel: +33 (0)2 40 09 10 11 - Fax: +33 (0)2 40 09 10 97
www.manitou.com



Cette publication présente le descriptif des versions et possibilités de configuration des produits Manitou qui peuvent différer en équipement. Les équipements présentés dans cette brochure peuvent être de série, en option, ou non disponibles suivant les versions. Manitou se réserve le droit, à tout moment et sans préavis, de modifier les spécifications décrites et représentées. Les spécifications portées n'engagent pas le constructeur. Pour plus de détails, contactez votre concessionnaire Manitou. Document non contractuel. Présentation des produits non contractuelle. Liste des spécifications non exhaustive. Les logos ainsi que l'identité visuelle de l'entreprise sont la propriété de Manitou et ne peuvent être utilisés sans autorisation. Tous droits réservés. Les photos et schémas contenus dans la présente brochure ne sont fournis qu'à des fins de consultation et à titre indicatif.
Manitou BF SA - Société anonyme à conseil d'administration - Capital social : 39 668 399 euros - 857 802 508 RCS Nantes