Fiche technique :

ES 614 LI (5PTS)

MANITOU
HANDLING YOUR WORLD

	Caractéristiques techniques		Métrique	Impérial
1.1	Fabricant		Manitou	Manitou
1.2	Modèle		ES 614 LI (5pts)	ES 614 LI (5pts)
1.3	Source d'alimentation		Électricité - Responsable	Électricité - Responsable
1.4	Type de conduite		Accompagnant	Accompagnant
1.5	Capacité max.	Q	1400 kg	3086 lb
1.6	Centre de gravité de la charge	c	600 mm	24 in
1.8	Distance du talon des fourches à l'axe de l'essieu arrière	x	729 mm	29 in
1.9	Empattement	y	1393 mm	55 in
	Poids			
2.1	Poids de service		1280 kg	2822 lb
2.2	Poids sur essieu avant (en charge) / arrière (en charge)		1005 kg / 1690 kg	2216 lb / 3726 lb
2.3	Poids sur essieu avant (à vide) / arrière (à vide)		905 kg / 375 kg	1995 lb / 827 lb
	Roues			
3.1	Type de roues		Coussin en polyuréthane	Coussin en polyuréthane
3.3	Nombre de roues porteuses / Taille des roues porteuses		4 / 82 x 68	4 / 82 x 68
3.4	Nombre de roues stabilisatrices / Dimension des roues stabilisatrices		1 / 120 x 54	1 / 120 x 54
3.5	Nombre de roues avant / arrières		3 / 4	3 / 4
3.5.2	Nombre de roues motrices / Taille des roues motrices		1/230x70	1/230x70
3.6	Voie avant	b10	558 mm	22 in
3.7	Voie (milieu des roues) arrière	b11	380 mm	15 in
	Dimensions			
4.15	Hauteur de fourche en position basse	h13	86 mm	3 in
4.19	Longueur hors-tout	l1	2137 mm	84 in
4.20	Longueur au talon des fourches	l2	846 mm	33 in
4.21	Largeur hors tout	b1	800 mm	31 in
4.22	Section de fourches / Largeur de fourches / Longueur de fourches	s / e / l	60 mm / 185 mm / 1150 mm	2 in / 7 in / 45 in
4.24	Largeur du tablier porte fourches (avec dosseret de charge)	b3	700 mm	28 in
4.32	Garde au sol au centre de l'empattement	m2	24 mm	0.94 in
4.33	Largeur d'allée pour palettes 1000 x 1200 transversales	Ast	2399 mm	94 in
4.34	Largeur d'allée pour palette 800 x 1200 en longueur	Ast	2402 mm	95 in
4.6	Levée initiale	h5	110 mm	4 in
4.35	Rayon de giration	Wa	1597 mm	63 in
4.9	Hauteur du timon en position min. / de timon en position max	h14	750 mm / 1250 mm	30 in / 49 in
	Performances			
5.1	Vitesse de déplacement (en charge / à vide)		6 km/h / 6 km/h	4 mph / 4 mph
5.2	Vitesse de levée (en charge / à vide)		0.18 m/s / 0.30 m/s	0.59 ft/s / 0.98 ft/s
5.3	Vitesse de descente (en charge / à vide)		0.27 m/s / 0.22 m/s	0.89 ft/s / 0.72 ft/s
5.8	Pente franchissable maximale - en charge / à vide		7 % / 10 %	7 % / 10 %
5.10	Frein de service		Électro-magnétiques	Électro-magnétiques
	Moteur			
6.1	Puissance moteur translation (S2 60 min)		1.50 kW	1.50 kW
6.2	Puissance du moteur de levage à S3 15 %		3 kW	3 kW
6.3	Batterie conformément à la norme DIN 43531/35/36 A, B, C		DIN 43535-B	DIN 43535-B
6.4	Tension batterie / Capacité de la batterie		24 V / 180 Ah	24 V / 180 Ah
6.5	Poids de la batterie (+/- 5 %)		220 kg	485 lb
	Divers			
8.1	Type d'unité motrice		AC	AC
8.4	Niveau sonore à l'oreille du cariste selon DIN 12 053		65 dB	65 dB

ES 614 LI (5pts) - Schémas d'encombrement

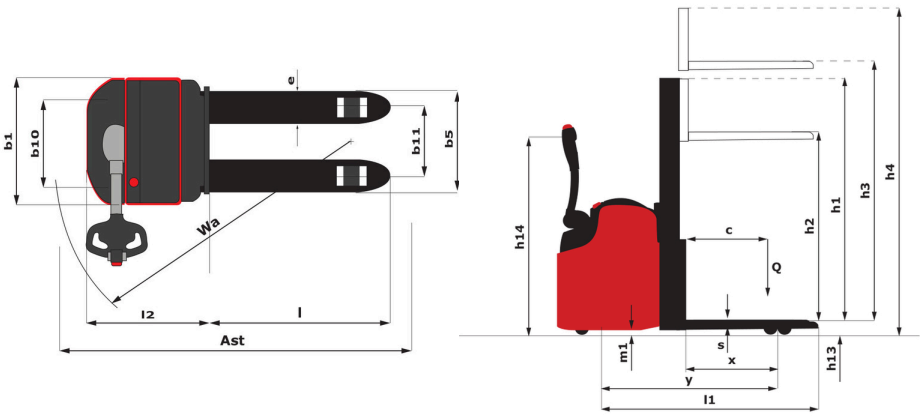

Caractéristiques des mâts et capacités résiduelles

Cylindre central simplex (CCS)		CCS 15	CCS 17
h1 - Hauteur du mât abaissé	in (mm)	76.9 (1953)	86.7 (2203)
h2 - Mât levée libre	in (mm)	55.9 (1420)	65.7 (1670)
h3 - Hauteur de levage	in (mm)	59.1 (1500)	66.9 (1700)
h4 - Hauteur mât déployé	in (mm)	77.2 (1960)	87 (2210)
Capacité résiduelle à hauteur maximale	lb (kg)	3086 (1400)	3086 (1400)

Duplex à visibilité totale (FVD)		FVD 29	FVD 34	FVD 38
h1 - Hauteur du mât abaissé	in (mm)	76.9 (1953)	86.7 (2203)	94.6 (2403)
h3 - Hauteur de levage	in (mm)	114.2 (2900)	133.9 (3400)	149.6 (3800)
h4 - Hauteur mât déployé	in (mm)	133.5 (3390)	153.1 (3890)	168.9 (4290)
Capacité résiduelle à hauteur maximale	lb (kg)	2756 (1250)	2094 (950)	1433 (650)

Duplex à levée libre (FLD)		FLD 29	FLD 34
h1 - Hauteur du mât abaissé	in (mm)	76.9 (1953)	86.7 (2203)
h2 - Mât levée libre	in (mm)	55.9 (1420)	65.7 (1670)
h3 - Hauteur de levage	in (mm)	114.2 (2900)	133.9 (3400)
h4 - Hauteur mât déployé	in (mm)	133.3 (3385)	153 (3885)
Capacité résiduelle à hauteur maximale	lb (kg)	2646 (1200)	1984 (900)

Free Lift Triplex (FLT)		FLT 42
h1 - Hauteur du mât abaissé	in (mm)	75.2 (1911)
h2 - Mât levée libre	in (mm)	54.3 (1380)
h3 - Hauteur de levage	in (mm)	165.4 (4200)
h4 - Hauteur mât déployé	in (mm)	185.9 (4723)
Capacité résiduelle à hauteur maximale	lb (kg)	1323 (600)

Siège Social
B.P. 249 - 430 rue de l'Aubinière
44150 Ancenis Cedex - France
Tel: +33 (0)2 40 09 10 11 - Fax: +33 (0)2 40 09 10 97
www.manitou.com

Cette publication présente le descriptif des versions et possibilités de configuration des produits Manitou qui peuvent différer en équipement. Les équipements présentés dans cette brochure peuvent être de série, en option, ou non disponibles suivant les versions. Manitou se réserve le droit, à tout moment et sans préavis, de modifier les spécifications décrites et représentées. Les spécifications portées n'engagent pas le constructeur. Pour plus de détails, contactez votre concessionnaire Manitou. Document non contractuel. Présentation des produits non contractuelle. Liste des spécifications non exhaustive. Les logos ainsi que l'identité visuelle de l'entreprise sont la propriété de Manitou et ne peuvent être utilisés sans autorisation. Tous droits réservés. Les photos et schémas contenus dans la présente brochure ne sont fournis qu'à des fins de consultation et à titre indicatif.
Manitou BF SA - Société anonyme à conseil d'administration - Capital social : 39 668 399 euros - 857 802 508 RCS Nantes