Fiche technique :

180 ATJ E

OXYGEN



MANITOU
HANDLING YOUR WORLD

Capacités		Métrique	Impérial
Hauteur de travail	h21	18.19 m	59 ft 8 in
Hauteur de plate-forme	h7	16.19 m	53 ft 1 in
portée max.		10.33 m	33 ft 11 in
Surplomb		7.43 m	24 ft 5 in
Rotation du bras pendulaire (gauche / droite)		90 ° / 90 °	90 ° / 90 °
Rotation du bras pendulaire (haut / bas)		+65 ° / -59.50 °	+65 ° / -59.50 °
Capacité de la nacelle	Q	250 kg	551 lb
Rotation tourelle		350 °	350 °
Rotation de la nacelle (droite / gauche)		90 ° / 90 °	90 ° / 90 °
Nombre de personnes (intérieur / extérieur)		2 / 2	2 / 2
Poids et dimensions			
Poids de la nacelle*		7810 kg	17218 lb
Longueur du panier x Largeur du panier	lp / ep	1.80 m x 0.76 m	5 ft 11 in x 2 ft 6 in
Hauteur plancher (accès)	h20	0.45 m	1 ft 6 in
Longueur hors-tout	l1	7.61 m	25 ft
Largeur hors tout	b1	2.32 m	7 ft 7 in
Hauteur hors tout	h17	2.48 m	8 ft 2 in
Longueur hors tout repliée	l9	5.43 m	17 ft 10 in
Hauteur hors tout repliée	h18 ***	2.63 m	8 ft 8 in
Rayon de braquage extérieur	Wa3	3.75 m	12 ft 4 in
Garde au sol au centre de l'empattement	m2	0.39 m	1 ft 3 in
Empattement	y	2.30 m	7 ft 7 in
Performances			
Vitesse de translation - en mode transport		5.30 km/h	3 mph
Vitesse de translation - en mode travail		0.70 km/h	0.43 mph
Pente franchissable		45 %	45 %
Dévers autorisé		5 °	5 °
Roues			
Type de roues		Pneus gonflés mousse non marquant	Pneus gonflés mousse non marquant
Pneus standards		914 x 381 mm / 36X15D610	914 x 381 mm / 36X15D610
Roues motrices (avant / arrière)		2 / 2	2 / 2
Roues directrices (avant / arrière)		2 / 2	2 / 2
Freinage sur roues (avants / arrières)		0 / 2	0 / 2
Moteur/batterie			
Tension batterie		48 V	48 V
Tension nominale batterie / Capacité de la batterie		48 V / 480 Ah	48 V / 480 Ah
Énergie batterie		23 kWh	23 kWh
Chargeur intégré (V / A)		48 V / 60 A	48 V / 60 A
Divers			
Nombre de cycles avec batterie standard (HIRD)		48	48
Poinçonnage au sol		11 daN/cm2	160 PSI
Pression hydraulique		240 bar	3481 PSI
Capacité du réservoir hydraulique		24 l	6 US gal
Bruit à l'environnement (LwA)		< 98 dB	< 98 dB
Vibration corps entier dans le panier à vitesse max (Aw max)		0.62 m/s²	2 ft/s²
Conformité aux normes			
Cette machine est conforme aux normes :		Directives européennes : 2006/42/CE - Machines (version révisée de la norme EN 280-1:2022) - 2004/108/CE (CEM) - Compatibilité électromagnétique (CEM) conformément à la norme EN 12895 / 2015 +A1 / 2019	Directives européennes : 2006/42/CE - Machines (version révisée de la norme EN 280-1:2022) - 2004/108/CE (CEM) - Compatibilité électromagnétique (CEM) conformément à la norme EN 12895 / 2015 +A1 / 2019

*Varie selon les options et les normes du pays dans lequel la machine est livrée.
** Selon le cycle « REDUCE »

180 ATJ e - Abaques

Abaque de charge pour nacelles métrique

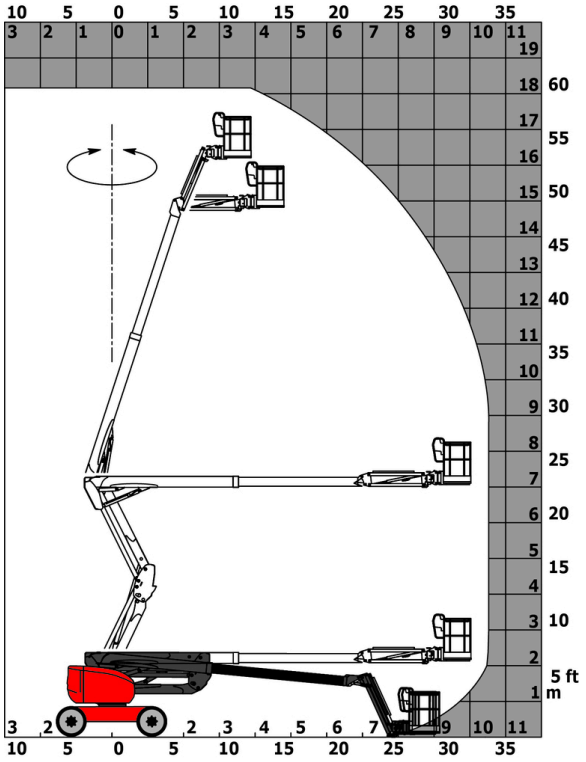

180 ATJ e - Schémas d'encombrement

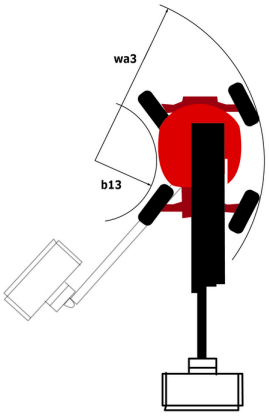

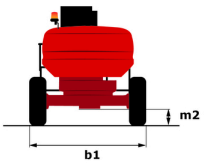

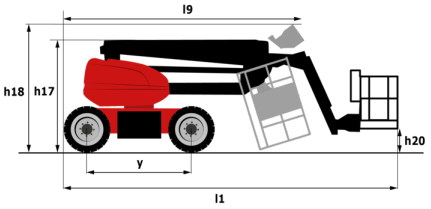

Équipements

Standard
4 mouvements simultanés
4 roues directrices avec mode crabe
4 roues motrices
Affichage des informations dans la nacelle
Alarme sonore et voyant lumineux (mise à niveau, surcharge, descente)
Assistance diagnostic intégrée
Batteries au plomb-acide
Blocage de différentiel sur essieu arrière
Bouton d'arrêt d'urgence sur la plateforme et sur le châssis
Boîte à outils
Compteur horaire
Direction et rotation tourelle simultanées
Détection orientation tourelle
Easy Link avec Service 2 ans
Essieu avant oscillant
Essieu avant à glissement limité
Grand écran couleur sur tourelle
Gyrophare LED
Klaxon additionnel au pied
Mode réserve batterie
Panier galvanisé - Largeur : 1800 mm (5 ft. 11 in.)
Pompe hydraulique à débit variable
Pompe électrique de secours
Prédisposition 220 V dans la nacelle
Pédale présence conducteur
Système de levage simplifié sans écarteur
Système de protection secondaire (SPS)
Technologie CAN bus

Optionnel
Avertisseur sonore sur tous mouvements - Cri du Lynx
Avertisseur sonore sur translation
Avertisseur sonore sur translation - Cri du Lynx
Easy Link - Avec antidémarrage à distance
Easy Link - Avec contrôle d'accès par clavier
Feu à éclats orange LED au panier
Huile hydraulique biodégradable - Grade 32
Kit de sécurité - Harnais et casque
Lighting pack
OSS - Système de Sécurité Opérationnelle
Panier galvanisé - Largeur : 1800 mm (5 ft. 11 in.) + Portillon
Panier galvanisé - Largeur : 2100 mm (6 ft. 11 in.)
Panier galvanisé - Largeur : 2100 mm (6 ft. 11 in.) + Portillon
Paramétrage pour blocage du télescope
Phare de travail LED - Sur panier
Prise chargeur - 110V - 16A - Type Royaume-Uni (G)
Prise électrique - 230V - Dans le panier - Avec disjoncteur différentiel - Type Europe (E/F)
Prédisposition air comprimé
Prédisposition eau
Prédisposition mise à la terre
Remplissage centralisé électrique de batterie
Serrure à clé sur capot tourelle
Système antidémarrage digicode

Siège Social
B.P. 249 - 430 rue de l'Aubinière
44150 Ancenis Cedex - France
Tel: +33 (0)2 40 09 10 11 - Fax: +33 (0)2 40 09 10 97
www.manitou.com



Cette publication présente le descriptif des versions et possibilités de configuration des produits Manitou qui peuvent différer en équipement. Les équipements présentés dans cette brochure peuvent être de série, en option, ou non disponibles suivant les versions. Manitou se réserve le droit, à tout moment et sans préavis, de modifier les spécifications décrites et représentées. Les spécifications portées n'engagent pas le constructeur. Pour plus de détails, contactez votre concessionnaire Manitou. Document non contractuel. Présentation des produits non contractuelle. Liste des spécifications non exhaustive. Les logos ainsi que l'identité visuelle de l'entreprise sont la propriété de Manitou et ne peuvent être utilisés sans autorisation. Tous droits réservés. Les photos et schémas contenus dans la présente brochure ne sont fournis qu'à des fins de consultation et à titre indicatif.
Manitou BF SA - Société anonyme à conseil d'administration - Capital social : 39 668 399 euros - 857 802 508 RCS Nantes